КВАРТИРНЫЙ СЧЕТЧИК ГАЗА СГБ G 1,6 С ВЕРТИКАЛЬНЫМ И ГОРИЗОНТАЛЬНЫМ ПОДКЛЮЧЕНИЕМ

http://www.eposignal.ru/products/catalog/156/679/

Назначение:

Коммерческий учёт газа для населения. Устанавливается в квартирах с газовыми плитами либо для иного оборудования с расходом газа не более 2,5 м³/час

Преимущества:

- Суперкомпактный дизайн
- Долгосрочная точность и надежность
- Не требуется техническое обслуживание
- Высокая степень защиты от коррозии
- Возможность подключения НЧ - датчика (доп. опция)
- Гарантийный срок эксплуатации – 36 месяцев, срок службы – 20 лет, межповерочный интервал – 10 лет.

Приложения:

- Установка СГБ G1,6 с горизонтальным расположением штуцеров
- Установка СГБ G1,6 с вертикальным расположением штуцеров
- Ассортимент бытовых счетчиков газа
- СГБ все шифры
- Счётчик газа СГБ G1,6

Технические характеристики

Наименование параметра	Тип изделия
	СГБ G1,6
Измеряемая среда (тип газа)	**Природный газ, сжиженный нефтяной газ и некорродирующие газы**
Циклический объем, дм^3	**0,7**
Рабочая температура, ^{o}C	**от -20 до + 50**
Температура хранения, ^{o}C	**от – 40 до + 60**
Максимальное рабочее давления, бар	**1**
Диапазон измерений, м^3/час	**$Q_{мин.}$ = 0,016; $Q_{макс.}$ = 3**
Импульсный генератор	**Стандартный** ***Опция* 0,01 м^3/импульс, 0,1 м^3/импульс или 1 м^3/импульс**

Импульсный передатчик	**НЧ-система. Соединительный блок**
Металл корпуса	**Алюминиевый сплав**
Цвет	**Светло-серый RAL 7040 (другие опции – на заказ)**
Присоединительные резьбы	***Метрические стандарты:*** **M26 × 1.5; M30 × 2** ***Стандарты ISO228:*** **G7/8”; G3/4”; G1”1/4** ***Стандарты NPT (на заказ):*** ***Стандарты BS746:1”*** **Другие стандарты на заказ**
Диаметр ведущего вала, мм	**19**

Габаритные размеры:

	Вход сверху	**Вход сбоку**
- A (мм)	**110, 130**	**169**
- B (мм)	**200**	**188**
- C (мм)	**55,5**	
- D (мм)	**171**	
- E (мм)	**145**	**139**
- G (мм)	**NA**	**161**
Масса, кг	**1,48**	**1,37**

Устройство:

Мембранный счётчик СГБ G1.6 состоит из 4 основных частей

- Измерительного устройства с:
  - 4 измерительными камерами
  - Одной системой распределения с поворотным клапаном
  - Одним выпускным патрубком
  - Ограничителем обратного хода, который предотвращает движение в обратном направлении в случае вмешательства
- Алюминиевого газонепроницаемого корпуса защищённого от коррозии
- Передаточного механизма, который передаёт возвратно-поступательное движение на механическое отсчётное устройство с роликовым сумматором
- Механического отсчётного устройства с роликовым сумматором в кубических метрах, которое включает дополнительный магнит для вырабатывания импульсов и может быть заменён на импульсный передатчик версии IP67 при наличии определённых окружающих условий.

Применение:

Квартирные мембранные счётчики СГБ G1.6 обычно применяются в области жилищно-коммунального хозяйства, где требуется точность при интенсивности подачи газа от низкой до средней. Они разработаны для использования с природным газом, сжиженным нефтяным газом и некорродирующими газами.

Счётчики СГБ G1.6 соответствуют нормам EN1359 и O.I.M.L

При своём суперкомпактном дизайне надёжный счётчик СГБ G1.6 гарантирует устойчивый уровень точности и стабильности с течением времени и является идеальным для удовлетворения нужд населения.

На заказ данные счётчики готовы к дистанционному считыванию данных и их последующей обработке.

Принцип работы
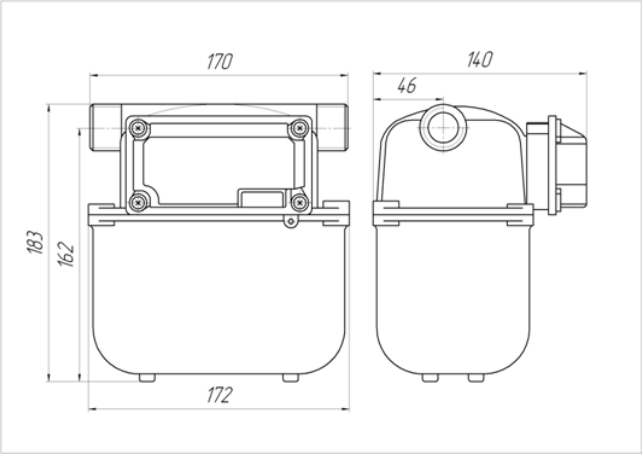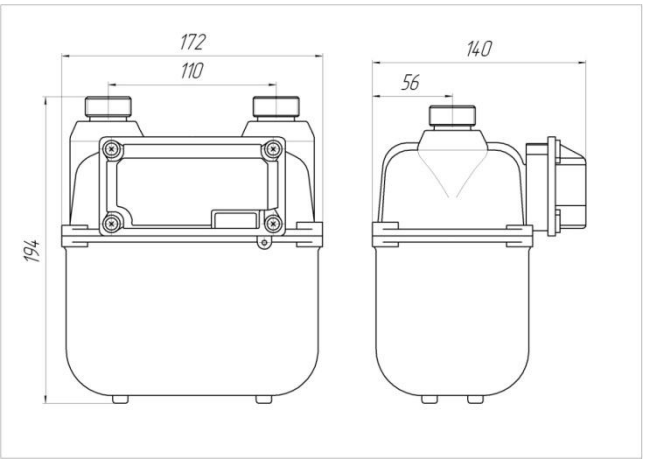
Движение мембраны вызывается перепадом давления между входом и выходом счётчика. Газ входит с одной стороны мембраны, в то время как с другой стороны мембраны он выходит через отдельный канал на клапане. Когда одна сторона заполнена, поворотный моноклапан переходит в следующее положение, позволяя газу заполнить пустую сторону. Передаточный механизм передаёт возвратно-поступательное движение на механическое отсчётное устройство с роликовым сумматором.